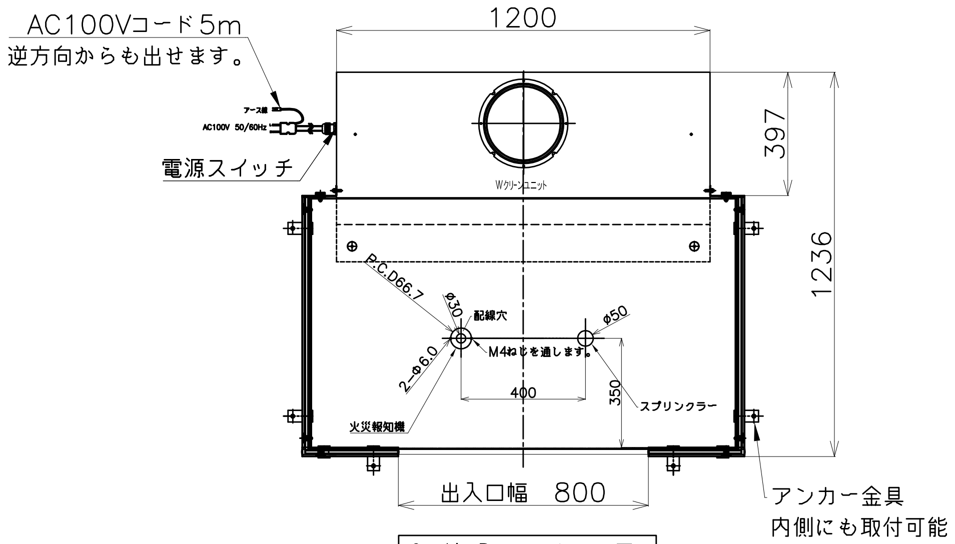
AC100Vコード5m
逆方向からも出せます。
アース線
AC100V 50/60Hz
電源スイッチ
1200
397
1236
Wクリーンユニット
P.C.D66.7
φ30
配線穴
2-φ6.0
M4ねじを通します。
φ50
400
350
スプリンクラー
火災報知機
出入口幅 800
アンカー金具
内側にも取付可能

SmokingRoom 下辺平面図

2-Wタイプ

(2人用 標準タイプ)
Wクリーンユニット
引戸なし

ブース 150kg
クリーンユニット 210kg
総重量 360kg
ブース内床面積 1.0m²

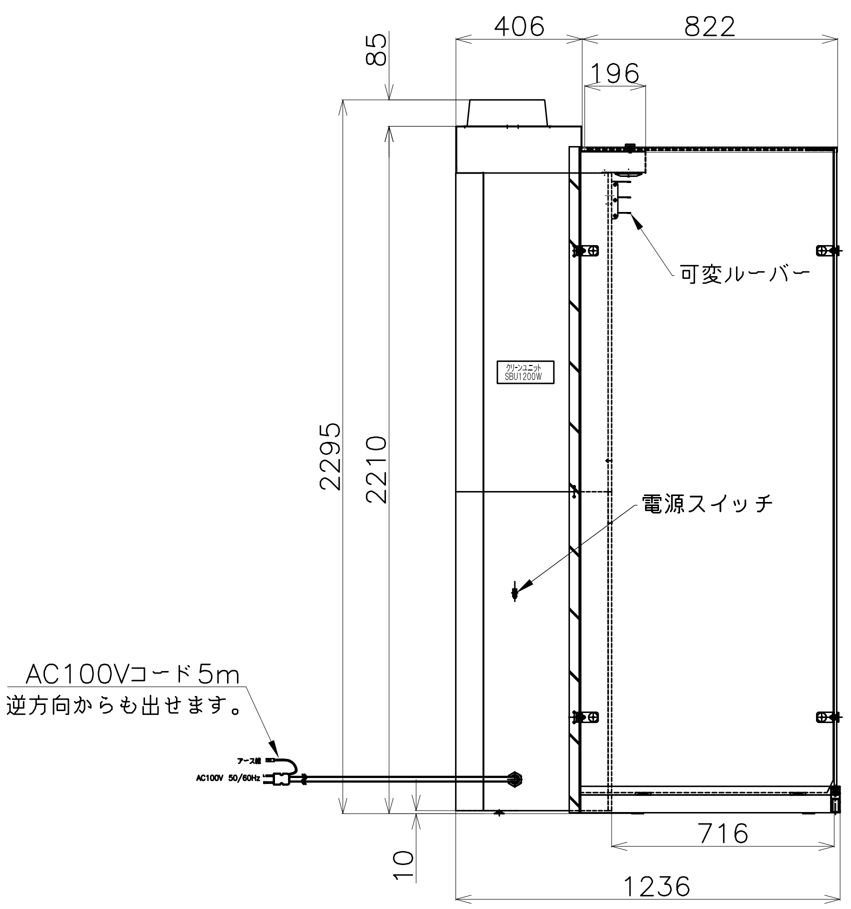
406
822
85
196
可変ルーバー
クリーンユニット SBU1200W
2295
2210
電源スイッチ
AC100Vコード5m
逆方向からも出せます。
アース線
AC100V 50/60Hz
716
10
1236

SmokingRoom 右側面図

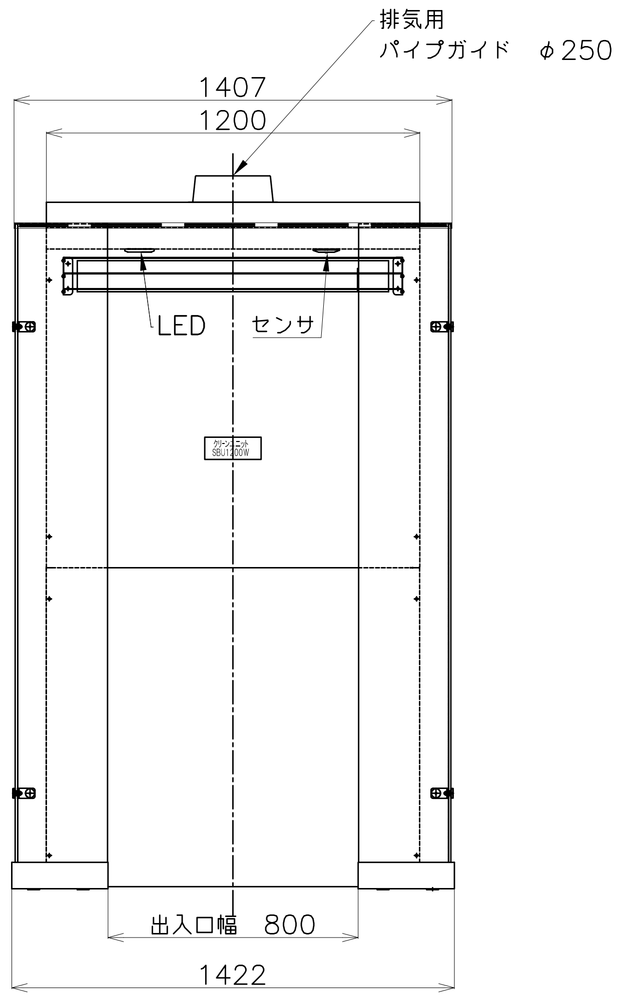
排気用
パイプガイド φ250
1407
1200
LED
センサ
クリーンユニット SBU1200W
出入口幅 800
1422

SmokingRoom正面図

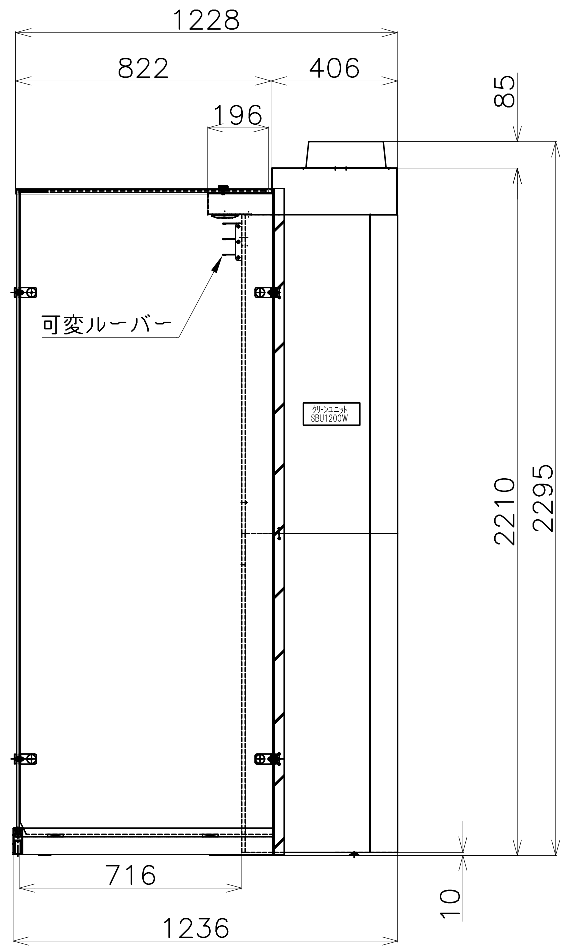
1228
822
406
85
196
可変ルーバー
クリーンユニット SBU1200W
2210
2295
716
10
1236

SmokingRoom 左側面図

				＊＊＊＊			
品 名				材質,Material		数 量	備 考
一般公差、Unspecified tolerance				DATE		図面名	喫煙ブース SBU1200シリーズ 2-W（2人用）引戸なし 標準タイプ
>	≧			2020.05.25			
0	6	±0.05	±0.1	SCALE		図面番号	＊＊＊＊＊＊＊＊＊
6	30	±0.1	±0.2	1：1			
30	120	±0.15	±0.3				
120	400	±0.2	±0.5	TM	TM		株式会社 ジー・スリー
400		±0.3	±0.8				
角度公差、Angle tolerance				製図	設計	承認	
±1°							

A1