S−Wタイプ

Sタイプ(4人用)
Wクリーンユニット
引戸なし

ブース277kg
クリーンユニット210kg
総重量487kg
ブース内床面積 1.8m^2

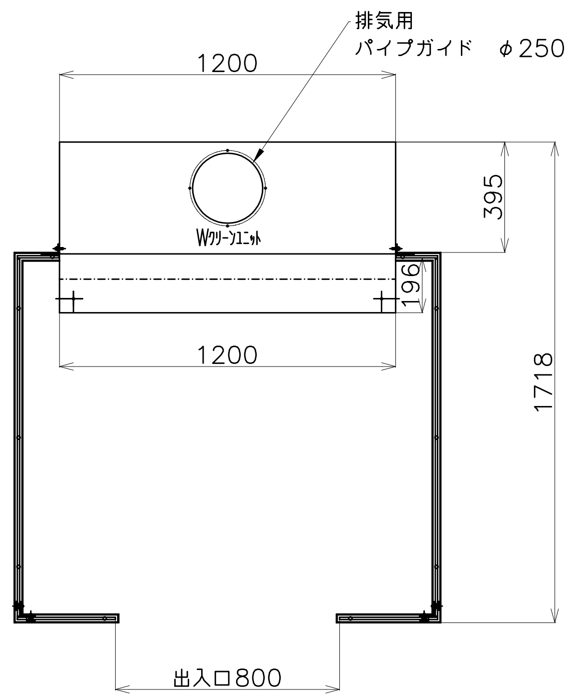

SmokingRoom 下辺平面図

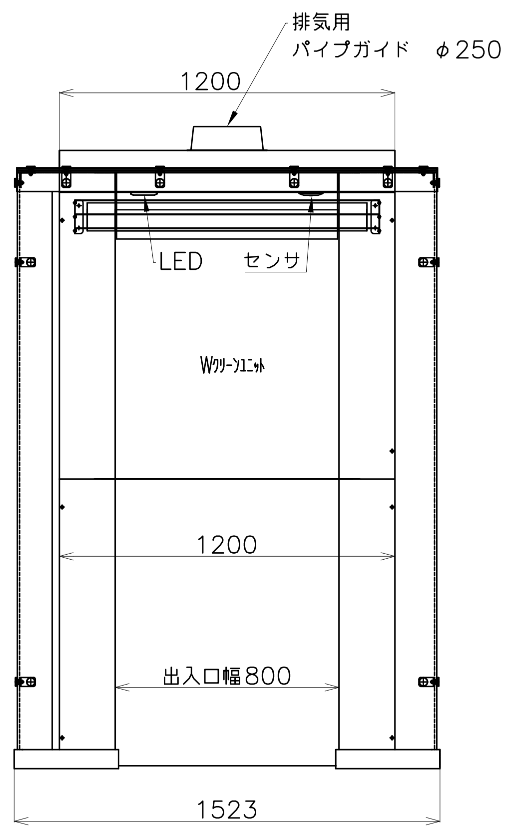

SmokingRoom正面図

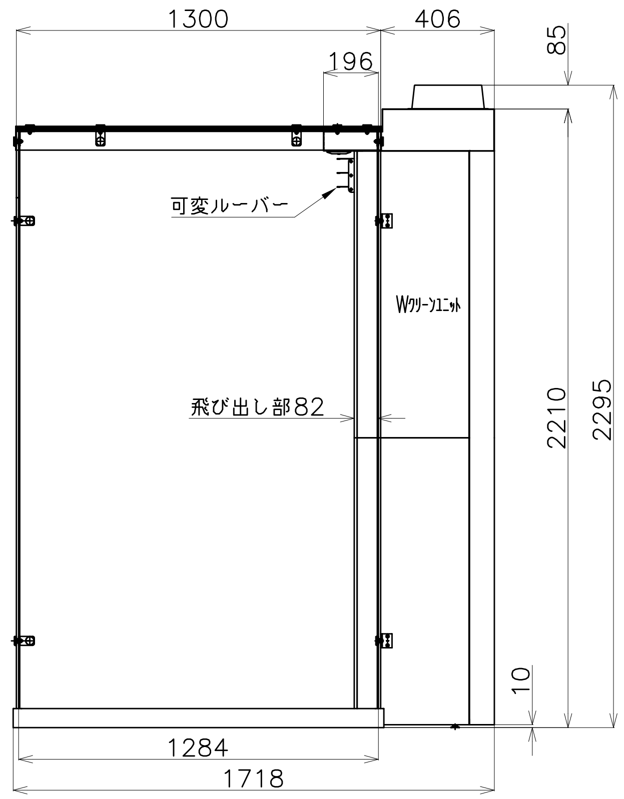

SmokingRoom 側面図

品名				＊＊＊＊	数量	備考
一般公差、Unspecified tolerance				材質,Material		
>	≧			DATE 2019.05.15	図面名	喫煙ブース SBU1200シリーズ 標準品 引戸なしタイプ カタログ用
0	6	±0.05	±0.1	SCALE 1:1	図面番号	＊＊＊＊＊＊＊＊＊
6	30	±0.1	±0.2			
30	120	±0.15	±0.3			
120	400	±0.2	±0.5	製図 TM	設計 TM	承認
400		±0.3	±0.8			株式会社 ジー・スリー
角度公差、Angle tolerance ±1°						A1